NOSAČ KRAKA 1 - POZICIJA (7) UPN 160

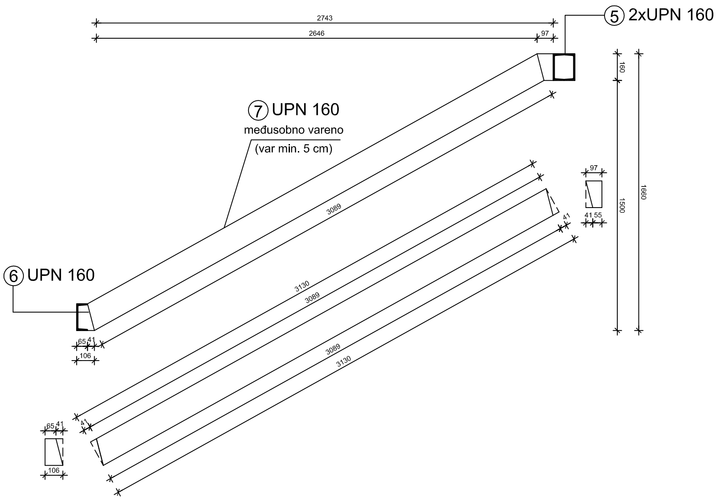

PLAN MONTAŽE GAZIŠTA

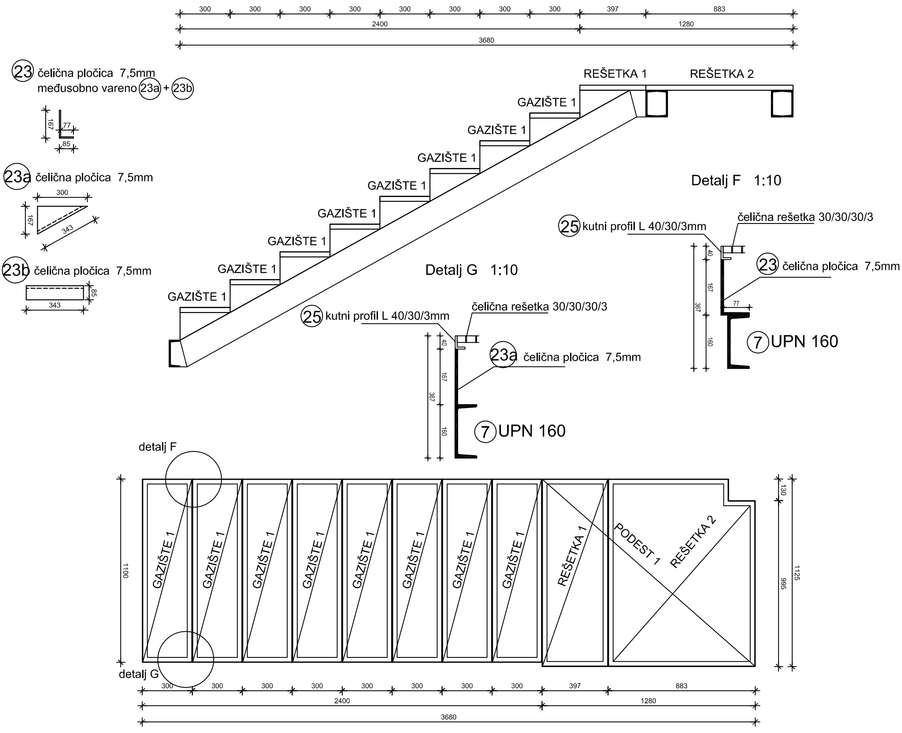

GAZIŠTE 1

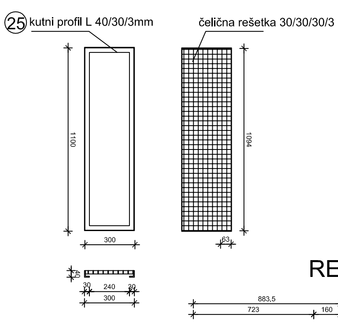

REŠETKA 1

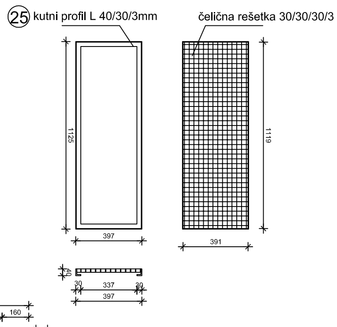

REŠETKA 2

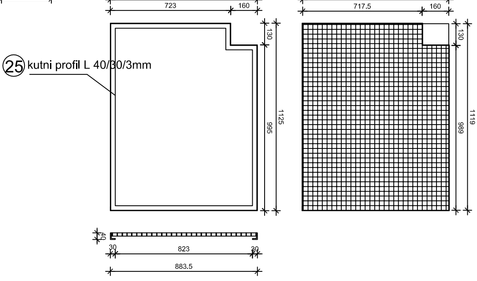

INVESTITOR:	SVEUČILIŠTE U SPLITU Livanjska 5, 21000 Split OIB: 23894508621
GRAĐEVINA:	STUDENTSKI DOM „BRUNO BUŠIĆ" U SPLITU
PROJEKT:	Špinutska 37, 21000 Split, k.č.z. 5226/6 REDOVNA RADNJA - NADZIDANJA I DOGRADNJA - IZVEDBENI PROJEKT KONSTRUKCIJE
RAZINA PROJEKTA:	IZVEDBENI PROJEKT
SADRŽAJ:	ISTOČNO POŽARNO STUBIŠTE POZICIJA 7
GLAVNI PROJEKTANT:	Anite Kuzmanić, dia.
PROJEKTANT:	dr. sc. Marija Smiljanić, dipl. ing. građ. Marija Smiljanić dia. ing. građ. Ministarstvo graditeljstva i prostornog uređenja G-4725
MERILO:	1:20; 1:10
DATUM:	Rujan 2016.
MAPA:	2.1
BROJ PROJEKTA:	T.D. 01-S154/4-1310-92-2015
BROJ PRILOGA:	38
OZNAKA DOKUMENTA:	Istocno_stubiste.dwg

SVEUČILIŠTE U SPLITU
FAKULTET GRAĐEVINARSTVA ARHITEKTURE I GEODEZIJE
Matice hrvatske br. 25, 21000 Split, p.p. 860
OIB 63893857789 IBAN HR6124020061100603197
ZAJEDNIČKA OZNAKA PROJEKTA: (ZOP) SDBB

IZMJENA BR.	OPIS	DATUM	POTPIS