ARMATURA ZIDOVA NA SREDINI ISTOČNE DILATACIJE - DETALJ G i G'

TLOCRT NI POLOŽAJ DETALJA G i G'
1:200

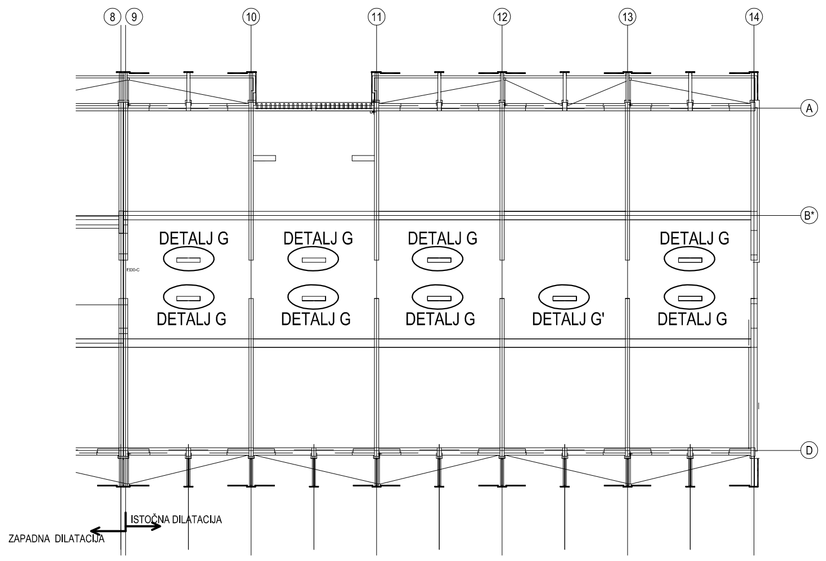

Presjek A-A
Mj 1:25

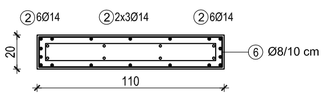

- Postojeća armatura
- Nova armatura

Presjek B-B
Mj 1:25

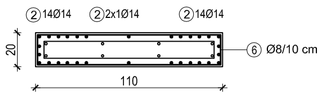

- Postojeća armatura
- Nova armatura

6 Ø8/10 cm; L=258 cm

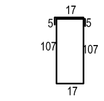

Detalj G
Mj 1:50

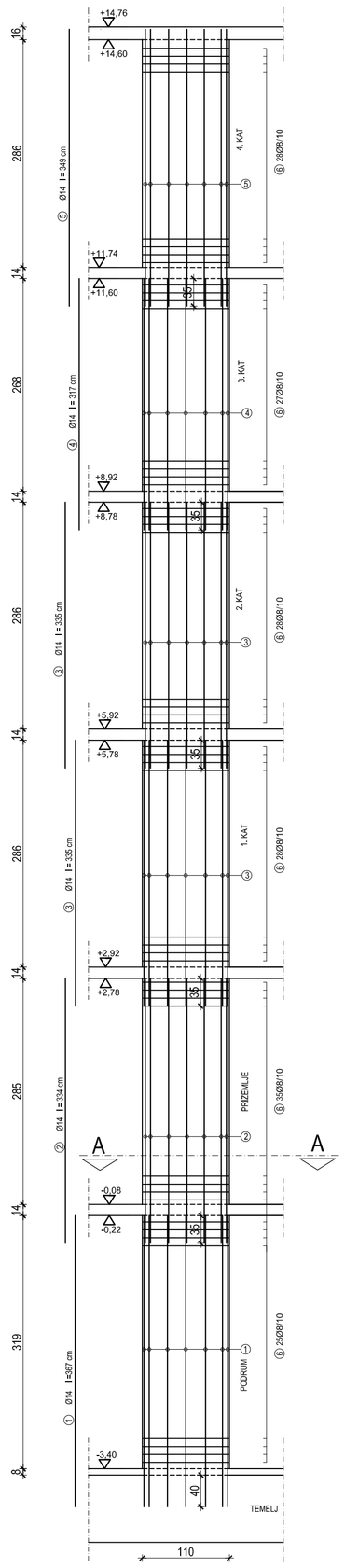

Detalj G'
Mj 1:50

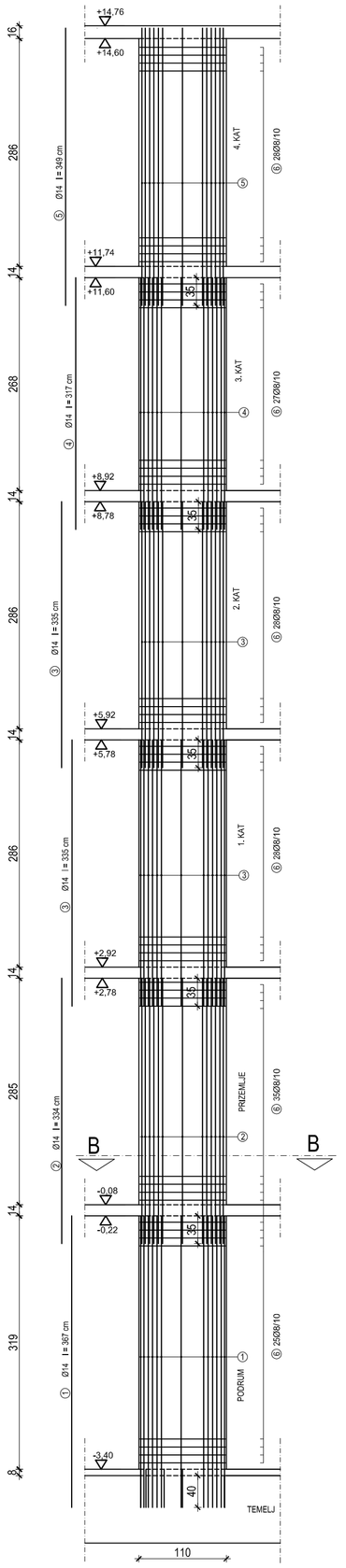

ZID G

ISKAZ REBRASTE ARMATURE
Čelik B500B

Pozicija	Oblik i dimenzije	Φ	Jedinicna masa [kg/m]	Duzina [m]	Kom.	Masa [kg]
1	302	14	1.208	3.67	18	79.80
2	399	14	1.208	3.34	18	72.65
3	335	14	1.208	3.35	36	145.68
4	317	14	1.208	3.17	18	68.93
5	349	14	1.208	3.49	18	75.89
6	5, 107, 17, 17, 5, 107	8	0.395	2.75	171	185.75
				Ukupno		628.70
				UKUPNO (za 8 zidova)		5029.60

ZID G'

ISKAZ REBRASTE ARMATURE
Čelik B500B

Pozicija	Oblik i dimenzije	Φ	Jedinicna masa [kg/m]	Duzina [m]	Kom.	Masa [kg]
1	302	14	1.208	3.67	30	133.00
2	399	14	1.208	3.34	30	121.05
3	335	14	1.208	3.35	60	242.81
4	317	14	1.208	3.17	30	114.88
5	349	14	1.208	3.49	30	126.48
6	5, 107, 17, 17, 5, 107	8	0.395	2.75	171	185.75
				UKUPNO		924.00

IZMJENA BR.	OPIS	DATUM	POTPIS

INVESTITOR:
SVEUČILIŠTE U SPLITU
Livanjska 5, 21000 Split
OIB 29845096215

GRAĐEVINA:
STUDENTSKI DOM „BRUNO BUŠIĆ" U SPLITU
Spinutska 37, 21000 Split, k.č.z. 5226/6

PROJEKT:
REKONSTRUKCIJA - NADOGRADNJA I DOGRADNJA -
IZVEDBENI PROJEKT KONSTRUKCIJE

RAZINA PROJEKTA:
IZVEDBENI PROJEKT

SVEUČILIŠTE U SPLITU,
FAKULTET GRAĐEVINARSTVA
ARHITEKTURE I GEODEZIJE
21000 SPLIT, MATICE HRVATSKE 15
OIB 83615500218; tel: + 385 (0)21 303333; fax: + 385 (0)21 465117

ZAJEDNIČKA OZNAKA PROJEKTA: (ZOP)
SDBB

SADRŽAJ:
PLAN ARMATURE ZIDOVA
NA SREDINI ISTOČNE DILATACIJE

GLAVNI PROJEKTANT: Ante Kuzmanić, dia.

MJERILO: 1:50; 1:25

DATUM: Rujan 2016.

MAPA: 2.1

PROJEKTANT: dr. sc. Marija Smilović, dig.
HRVATSKA KOMORA INŽENJERA GRAĐEVINARSTVA
Marija Smilović
dipl. ing. građ.
Ovlašteni inženjer građevinarstva
G 4725

BROJ PROJEKTA: T.D. 01-S154/4-1310-90-2015

BROJ PRILOGA: 6

OZNAKA DOKUMENTA: Detalj_G.dwg