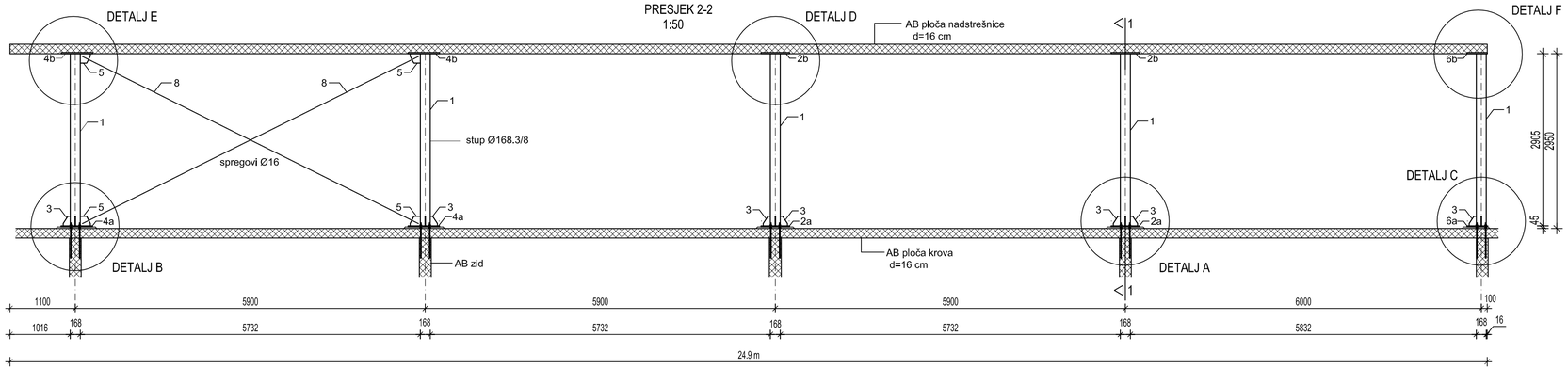

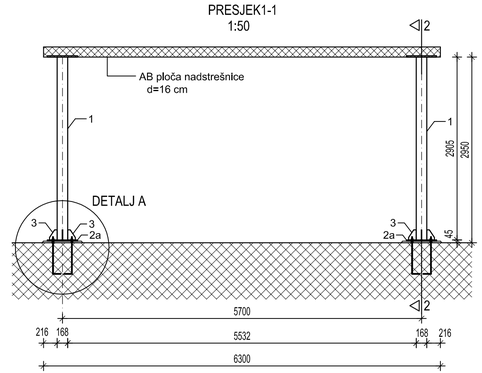

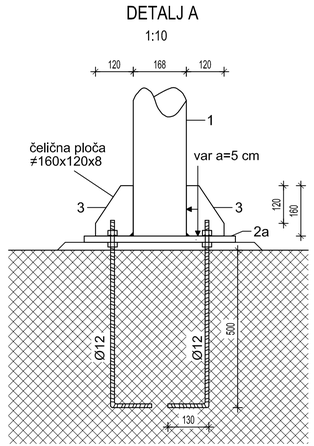

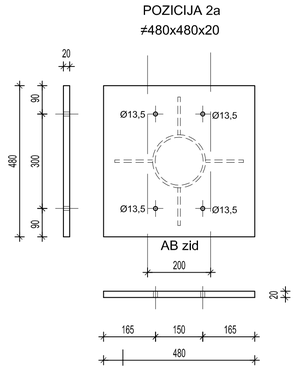

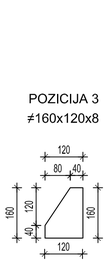

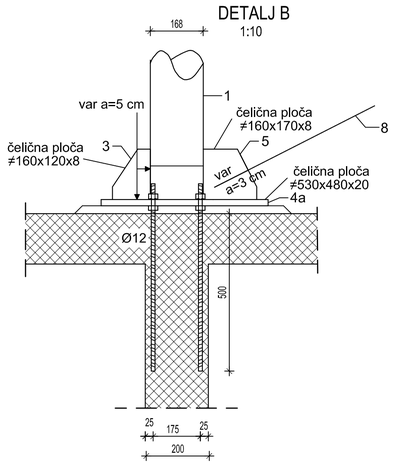

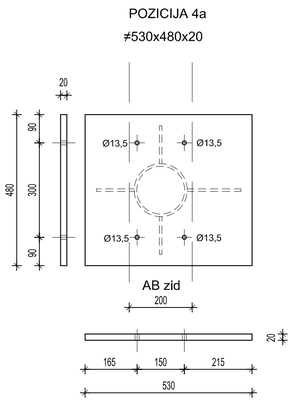

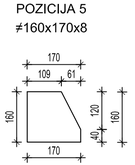

IZMJENA BR.	OPIS	DATUM	POTPIS

INVESTITOR:
SVEUČILIŠTE U SPLITU
Livanjska 5, 21000 Split
OIB 29845096215

GRAĐEVINA:
STUDENTSKI DOM „BRUNO BUŠIĆ" U SPLITU
Spinutska 37, 21000 Split, k.č.z. 5226/6

PROJEKT:
REKONSTRUKCIJA - NADOGRADNJA I DOGRADNJA - IZVEDBENI PROJEKT KONSTRUKCIJE

RAZINA PROJEKTA:
IZVEDBENI PROJEKT

SVEUČILIŠTE U SPLITU, FAKULTET GRAĐEVINARSTVA ARHITEKTURE I GEODEZIJE
21000 SPLIT, MATICE HRVATSKE 15
OIB 69785592780 tel. + 385 (0)21 303333 fax + 385 (0)21 465117

ZAJEDNIČKA OZNAKA PROJEKTA: (ZOP)
SDBB

SADRŽAJ:
DETALJI OSLANJANJA NADSTREŠNICE NA KROVU-1

GLAVNI PROJEKTANT: Ante Kuzmanić, dia.

MJERILO: 1:10; 1:50

DATUM: Rujan 2016.

MAPA: 2.1

PROJEKTANT: dr. sc. Marija Smilović, dig.
HRVATSKA KOMORA INŽENJERA GRAĐEVINARSTVA
Marija Smilović
dipl. ing. građ.
Ovlašteni inženjer građevinarstva
G 4725

BROJ PROJEKTA: T.D. 01-S154/4-1310-90-2015

BROJ PRILOGA: 34

OZNAKA DOKUMENTA: Nadstresnica_krov.dwg